ISLIDE#NEO THERMOFIBRA



COMPATIBLE À LA RE2020

deceuninck

BAIE COULISSANTE



UNE INNOVATION À FORTE VALEUR TECHNOLOGIQUE !

Deceuninck consacre sa quête vers les techniques innovantes et performantes contribuant à limiter les pertes de chaleur et les ponts thermiques autour des portes et des fenêtres.

iSlide#neo est un coulissant né de cette association entre isolation extrême et élégance grâce à la technologie ThermoFibra*.

Il répond aux exigences d'efficacité énergétique des projets RE 2020 et se positionne parmi les coulissants les plus performants du marché.

* Le coulissant iSlide#neo est issu du process de fabrication appelé «ThermoFibra», une technologie innovante adaptée aux futures déclinaisons de matières qui combine le PVC et la fibre de verre lors de l'extrusion.

Le design de l'aluminium, la performance thermique en +

LE CONCEPT iSlide#neo ThermoFibra

Le coulissant iSlide#neo ThermoFibra est né de l'idée de supprimer les renforts acier à l'intérieur des chambres des profilés : une réelle avancée technologique qui permet d'atteindre des performances d'isolation exceptionnelles, une grande stabilité des profilés couleur et une rigidité parfaite même sur les grandes dimensions.

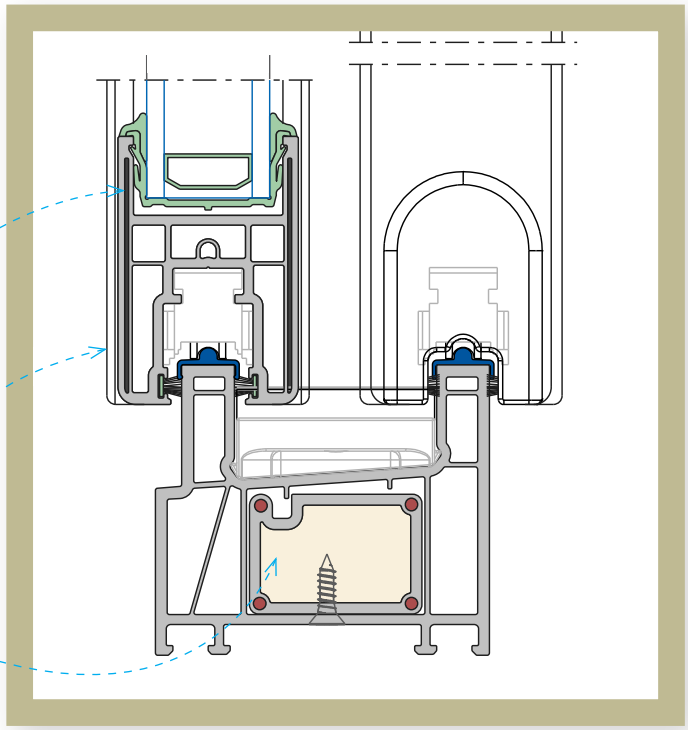





LE SAVIEZ-VOUS ?

Les ouvrants du coulissant iSlide#neo ThermoFibra contiennent 200 000 mètres de fibres de verre par mètre de profilé.

ISLIDE#NEO THERMOFIBRA,
LE CHOIX DE LA
PERFORMANCE

LUMINOSITÉ
ISOLATION
DESIGN

PERFORMANCE THERMIQUE

Uw=1,2
W/m².K
SELON DIMENSIONS,
VITRAGE ET OPTIONS

FACTEUR SOLAIRE

Sw>0,42
MENUISERIE CLAIRE, PLAXÉE
OU LAQUÉE AVEC COLORIS
EXTÉRIEUR L≥ 82

TRANSMISSION LUMINEUSE

TLw>0,63

CLASSEMENT À L'AIR

A*4
MEILLEUR CLASSEMENT

PERFORMANCES ACOUSTIQUES

28 à 34 dB
SUIVANT VITRAGE

35 mm
Battement
central

78
couleurs
et 3 textures

SOUS AVIS TECHNIQUE



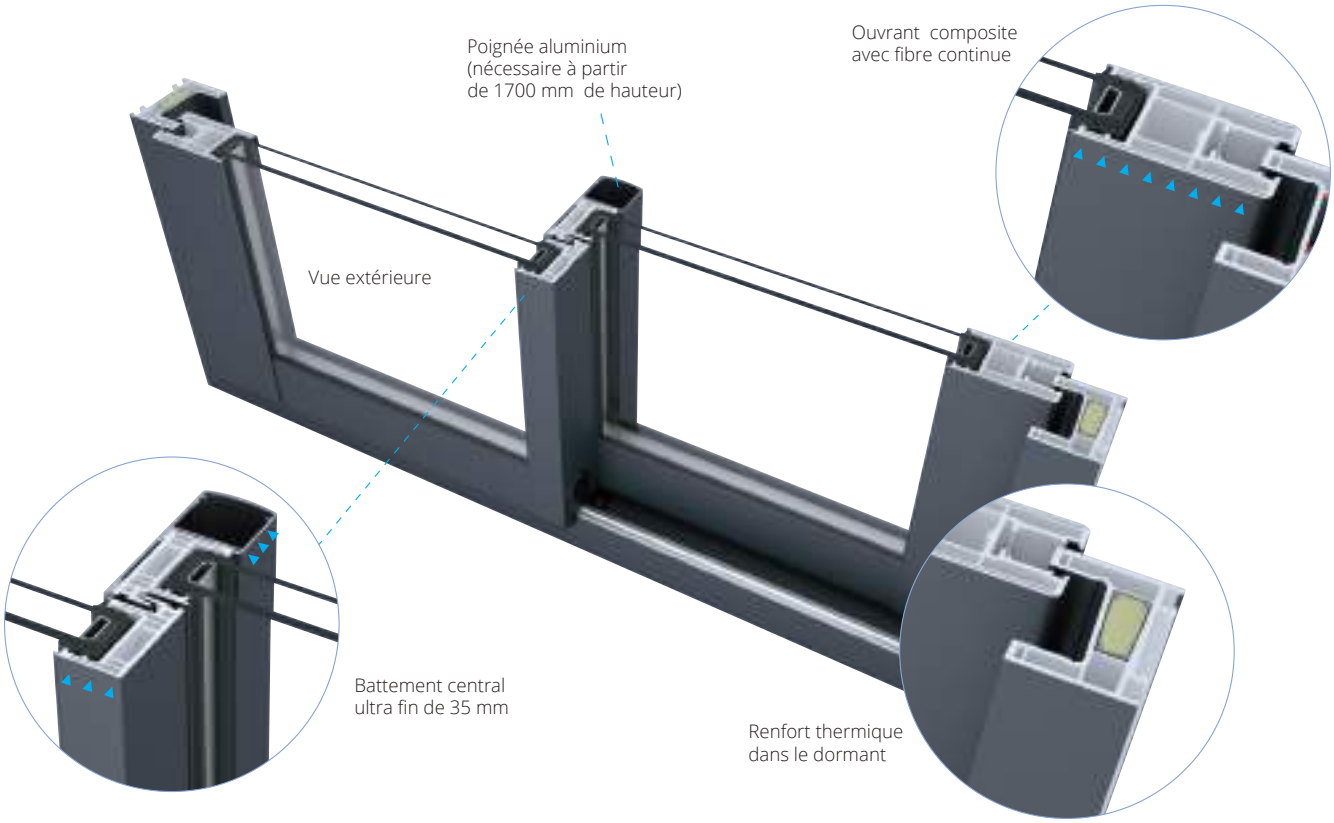

DES PERFORMANCES EXCEPTIONNELLES

Ce coulissant possède un **coefficient thermique Uw=1,2 W/m².K** (2 vantaux 2,35 x 2,18 m (L x H), équipé d'un double vitrage Ug = 1,0 et bouclier thermique). C'est pour vous l'assurance de vous sentir bien chez vous quelles que soient les conditions météorologiques.

iSilde#neo ThermoFibra laisse entrer la lumière et la chaleur, énergie gratuite du soleil.

Une **étanchéité à l'air renforcé : A*4** soit le meilleur classement.

Une gamme sous avis technique :
n°6/15-2281 / V3 (27/03/2024)

ÉLÉGANCE ET FINESSE DU DESIGN

A la fois XS par la finesse de ses profils, soit 35 mm pour le battement central, mais aussi XL pour son design, vous gagnez naturellement en luminosité dans votre habitation, même en rénovation.

78 COULEURS ET 3 STRUCTURES

En choisissant le coulissant ThermoFibra Deceuninck, vous accédez naturellement à une gamme de 78 couleurs. Nos produits sont testés aux ultra violets et bénéficient d'une garantie 20 ans suivant finition et de tous les agréments techniques. 3 structures : teintes masses, plaxées et laquées Décoroc. Découvrez la collection couleurs en pages 14-15.

Pour le plus grand respect de l'environnement, iSlide#neo est **100% recyclable**.

DTA
FABRICATION FRANÇAISE
100% recyclable
A+
CEKAL
CSTB
PROFILÉS DE FENÊTRES EN PVC
Garantie 20 ans*
*Profilés teintés dans la masse

iSlide#neo ThermoFibra

PRINCIPAUX PROFILÉS

Gamme d'ouvrants :

5460

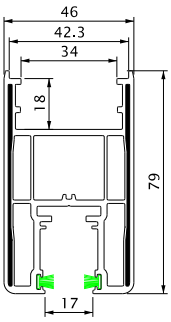

5461

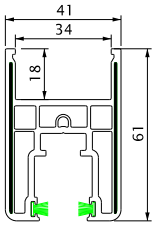

5462

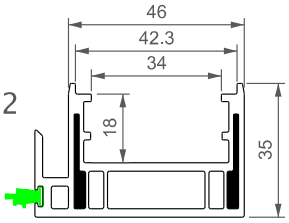

Gamme de dormants :

5450

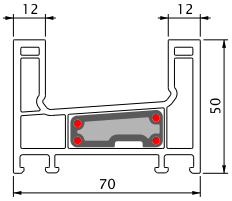

5457

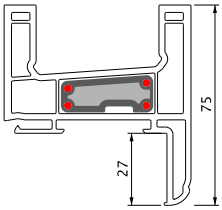

5508

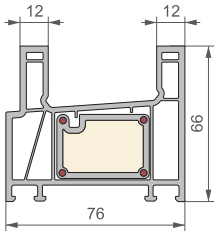

en cours de développement

5459

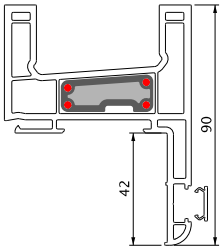

5466 > 5458

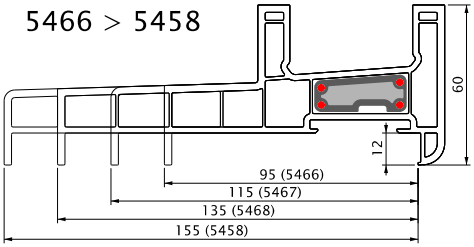

Gamme de poignées :

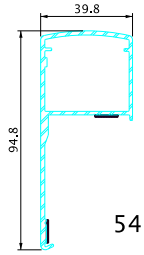

5480

(Jusqu'à 2300 mm de haut)

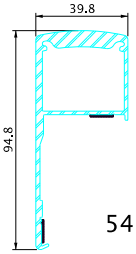

5481

(Jusqu'à 2500 mm de haut)

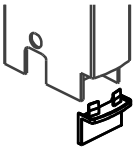

5445

pour 5480/5481
(3 vantaux)

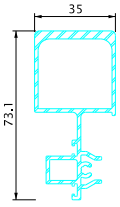

5482

(Jusqu'à 2500 mm de haut)

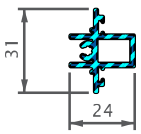

5484





Cahier technique

Profil ouvrant	Largeur 79 mm
Profil dormant	Largeur 61 mm
Profil battement central	Largeur 35 mm
Doublage en dormant neuf	De 70 à 160 mm
Habillages extérieurs	Nombreuses solutions
Bouclier thermique haute performance	Oui, en option
Seuil PMR (Personnes à Mobilité Réduite)	Disponible pour le neuf et la rénovation
Grille de ventilation	Oui
Points de fermeture	multiple (suivant hauteur)
Compatibilité coffre volet roulant	Oui, Storbox 2.0 Deceuninck

Cadre dormant soudé / Cadres ouvrants en coupe droite, assemblage mécanique

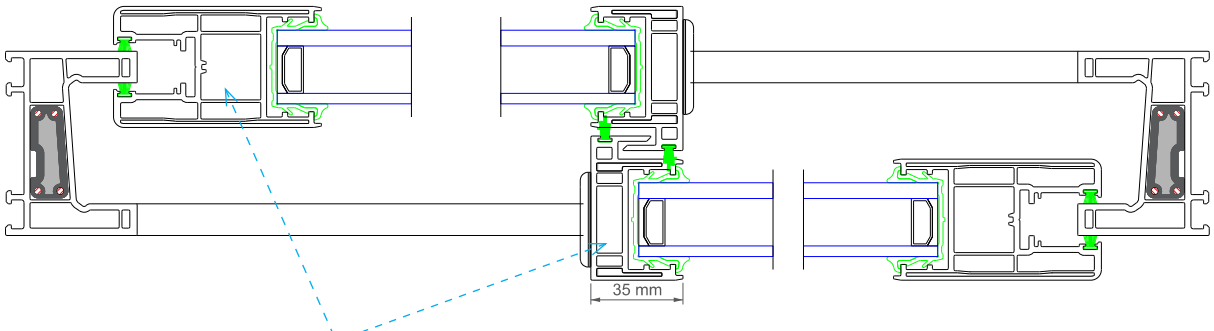

Schéma en coupe

Sans renfort acier quelque soit la dimension, en blanc comme en couleur



POURQUOI EST-IL PARFOIS NÉCESSAIRE DE RENFORCER LES PROFILÉS DE MENUISERIE ?

1. Pour améliorer la rigidité de la fenêtre, lors de grand vent, selon les dimensions .



2. Pour éviter la dilatation et la perte de rigidité du profilé PVC couleur à la chaleur face à des températures élevées.

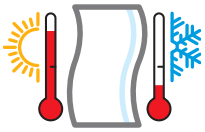

3. Pour améliorer le fonctionnel de l'ouvrant, avoir plus de durabilité et diminuer les variations dimensionnelles.

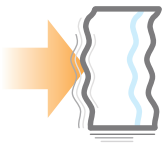

4. Pour améliorer la stabilité mécanique face au poids du vitrage, la résistance aux impacts et le retard à l'effraction.

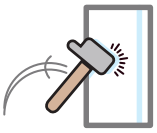

LES LIMITES DU RENFORT ACIER

Il est le standard du renforcement depuis plus de 30 ans, mais conduit la chaleur et le froid. Il crée un pont thermique et diminue la performance d'isolation thermique de la fenêtre.

Faire la différence avec ThermoFibra

• Apporter un élément différenciateur majeur : la suppression totale des renforts acier quelque soit la dimension, en blanc comme en couleur.

• Proposer un produit performant thermiquement avec une stabilité et une rigidité inégalables.

• Offrir un produit équivalent à l'aluminium en couleur et rigidité, ayant une performance thermique nettement supérieure.

Pourquoi le choix de la fibre de verre continue dans les ouvrants ?

C'EST LE SEUL MATÉRIAU PERMETTANT DE REMPLACER LE RENFORT ACIER TRADITIONNEL À 100%

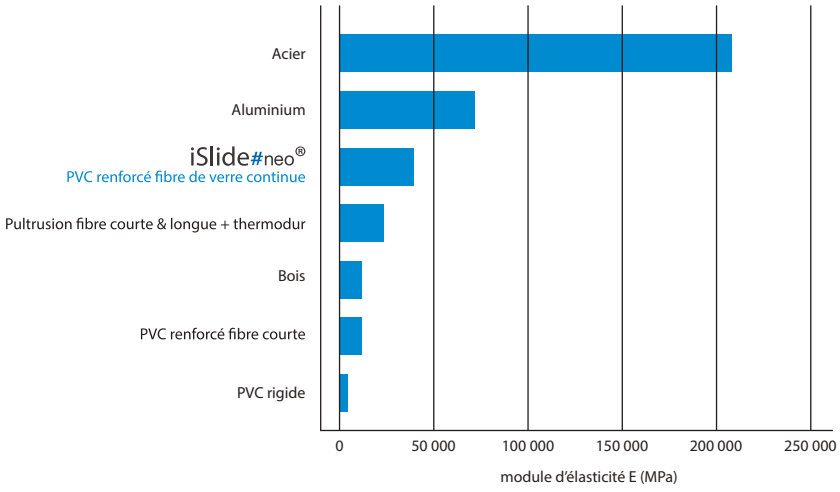

100% RECYCLABLE



- Les profilés iSlide#neo ThermoFibra et les renforts thermiques sont recyclables à 100%.

- Renfort thermique : les différents composants peuvent être complètement séparés les uns des autres et peuvent être réutilisés séparément :
  - Le PVC rigide et le PVC expansé pour l'extrusion
  - L'acier pour la refonte

- Quid de la réutilisation de la matière avec fibre de verre ?
  Elle peut être réutilisée dans les renforts thermiques, les profilés accessoires tels que les profilés de finition, la cale de transport, les panneaux pour murs acoustiques, les bardages, les tuyaux, ...





EXTRAIT DE C.C.T.P (CAHIER DES CLAUSES TECHNIQUES PARTICULIÈRES)

· Système coulissant composite sans charge inerte, ni plastifiant et recyclable à 100%.

Système coulissant bénéficiant d'un **Avis technique CSTB.**

DORMANTS :

• Profilés assemblés par soudage afin d'assurer une parfaite étanchéité.

• Profilés renforcés à l'aide d'un renfort thermique en fonction des dimensions.

• Bande d'usure des chemins de roulement clippée.

• Option : Profil de liaison avec aménagement extérieur (terrasse) conforme PMR.

OUVRANTS :

• Profilés composite assemblés à coupes droites par vissage (système à portefeuille).

• Absence de renfort métallique dans les ouvrants (quelque soit la dimension).

• Montant central de 35 mm avec double chicane et double joint.

• Drainage des ouvrants assuré dans les angles (aucun perçage dans les traverses basses).

•Etanchéité entre dormant et ouvrants assurée par 2 joints glissants enfilés à la périphérie des ouvrants.

ACCESSOIRES :

• Crémone encastrée sur chaque vantail.

• Verrouillage 4 points dont 1 point anti-dégondage intégré.

• Visserie inox 304.

VITRAGE :

• Epaisseur de 24 ou 28 mm.

• Ceux-ci devront posséder un label CEKAL + marquage.

• Feuillures, drainages, calages et joints conformes au D.T.U. 39.

PERFORMANCES :

• Performance thermique du produit (Uw) devra être au minimum de 1,4.

• Afin de profiter des apports solaires gratuits en hiver, le facteur solaire (Sw) devra être au minimum de 0,52.

• Afin de profiter des apports lumineux gratuits, la transmission lumineuse (TLw) devra être au minimum de 0,65.

COLORIS :

• Finition teintée dans la masse sous avis technique avec une garantie de **20 ans.**

• Finition plaxée sous avis technique avec une garantie de **10 ans.**

• Finition laquée sous avis technique avec une garantie de **10 ans.**

Le coulissant recommandé par les architectes

UN RÉSULTAT ISSU D'UNE PROCHE COLLABORATION

Constamment à la recherche de nouvelles techniques et de nouveaux matériaux, les architectes sont souvent en première ligne pour étudier, tester et critiquer une innovation produit et ce, pour satisfaire au mieux leurs clients. C'est pourquoi le bureau d'études Deceuninck a travaillé en étroite collaboration avec plusieurs cabinets d'architectes pour créer iSlide#neo ThermoFibra. Luminosité, design, grandeur d'ouverture, performances thermiques, autant d'ingrédients nécessaires à la réussite du projet. iSlide#neo ThermoFibra répond à toutes ces problématiques et même, les dépassent. iSlide#neo atteint des performances encore jamais égalées pour une utilisation dans le neuf ou en rénovation, pour le particulier comme pour le tertiaire.



Coulissant 4 vantaux (dont 2 fixes aux extrémités), coloris noir graphite mat 3043

ERIC B.

ARCHITECTE DEPUIS 25 ANS



Mes clients font appel à moi pour avoir ce qui se fait de mieux sur le marché et mon rôle de prescripteur me pousse tous les jours à trouver des produits innovants. iSlide#neo ThermoFibra est étonnant : des profils fins comme ceux de l'aluminium, avec les performances d'isolation du PVC en plus. L'alliance parfaite pour un résultat haut de gamme.



Une palette de 78 couleurs, sous avis technique et garanties jusqu'à 20 ans*

* suivant finition

Finition teintée dans la masse : 3 teintes

Une gamme de coloris sobres et intemporels, lisses au toucher.

RÉF. 003
–
RAL ± 9016
BLANC SIGNALISATION

RÉF. 007
–
RAL ± 7047
GRIS

RÉF. 015
–
RAL ± 1015
BEIGE



*Garantie **20 ans****

**Profilés teintés dans la masse*

COLORIS SOUS AVIS TECHNIQUE

Finition laquée Décoroc : 16 couleurs

FINITION UNIQUE

Procédé exclusif de revêtement, donnant aux profilés un aspect satiné et une texture grenue agréable à l'oeil et au toucher. Ce revêtement présente une excellente résistance aux rayures et une haute stabilité chromatique.

RÉF. 003
–
RAL ± 9016
BLANC SIGNALISATION

RÉF. 096
–
RAL ± 9001
BLANC CRÈME

RÉF. 078
–
RAL ± 1015
IVOIRE CLAIR

RÉF. 908
–
RAL ± 9006
ALUMINIUM BLANC

RÉF. 909
–
RAL ± D 085 60 10
BALMORAL*

RÉF. 935
–
RAL ± 7030
GRIS PIERRE

RÉF. 910
–
RAL ± 7023
GRIS BÉTON

RÉF. 068
–
RAL ± 7039
GRIS QUARTZ

RÉF. 901
–
RAL ± 7031
GRIS BLEU

RÉF. 067
–
RAL ± 7022
GRIS TERRE D'OMBRE

RÉF. 937
–
RAL ± 7011
GRIS FER

RÉF. 076
–
RAL ± 3005
ROUGE VIN

RÉF. 934
–
RAL ± 7021
GRIS NOIR

RÉF. 072
–
RAL ± 7016
GRIS ANTHRACITE

RÉF. 079
–
RAL ± 5011
BLEU ACIER

RÉF. 955
–
RAL ± 9011
NOIR GRAPHITE

Finition plaxée : 59 possibilités

Les profilés sont revêtus d'un film acrylique résistant aux UV. Cette finition permet de donner aux menuiseries l'aspect du bois naturel, ou du bois peint... sans la contrainte de la peinture annuelle.

EFFETS BOIS NATURELS


RÉF. 042 – WOODEC CHÊNE SHEFFIELD ALPIN


RÉF. 694 – CHÊNE CLAIR SHEFFIELD


RÉF. 036 – WOODEC CHÊNE SHEFFIELD BÉTON


RÉF. 143 – CÈDRE GRIS


RÉF. 047 – WOODEC CHÊNE TURNER MAT


RÉF. 145 – CHÊNE IRLANDAIS


RÉF. 109 – CERISIER SAUVAGE


RÉF. 146 – MERISIER


RÉF. 110 – CHÊNE OR


RÉF. 623 – PIN D'ORÉGON


RÉF. 402 – DOUGLAS RAYÉ


RÉF. 663 – NOYER SORRENTO BALSAMICO


RÉF. 346 – WOODEC CHÊNE TURNER WALNUT


RÉF. 342 – WOODEC CHÊNE TURNER TOFFEE


RÉF. 144 – MACORÉ


RÉF. 026 – ACAJOU (SAPELI)


RÉF. 154 – NOYER


RÉF. 025 – CHÊNE FONCÉ

EFFETS BOIS COLORÉS

RÉF. 100 – RAL ± 9016 BLANC CRISTALLIN

RÉF. 019 – RAL ± 9010 BLANC PUR

RÉF. 096 – RAL ± 9001 BLANC CRÈME

RÉF. 907 – RAL ± 7035 GRIS CLAIR

RÉF. 665 – RAL ± 7038 GRIS AGATE


RÉF. 004 – RAL ± 7001 GRIS


RÉF. 114 – RAL ± 7023 GRIS BÉTON


RÉF. 068 – RAL ± 7039 GRIS QUARTZ


RÉF. 667 – RAL ± 7012 GRIS BASALTE


RÉF. 686 – RAL ± 7016 GRIS ANTHRACITE STYLO


RÉF. 072 – RAL ± 7016 GRIS ANTHRACITE


RÉF. 341 – RAL ± 7016 GRIS ANTHRACITE +


RÉF. 008 – RAL ± 8022 BRUN CHOCOLAT


RÉF. 085 – VERT MONUMENT


RÉF. 690 – RAL ± 9011 NOIR GRAPHITE STYLO


RÉF. 012 – BRUN NOIR


RÉF. 076 – RAL ± 3005 ROUGE VIN


RÉF. 079 – RAL ± 5011 BLEU ACIER


RÉF. 006 – RAL ± 6009 VERT SAPIN

FILMS MÉTALLIQUES


RÉF. 658 – ALUMINIUM METBRUSH


RÉF. 925 – BLANC ALUMINIUM


RÉF. 116 – PYRITE

RÉF. 184 – ALUX ALUMINIUM GRIS

RÉF. 653 – ALUX DB 703

RÉF. 138 – BRONZE

FILMS LISSES

RÉF. 358 – RAL ± 9010 BLANC MAT

RÉF. 625 – RAL ± 7004 GRIS SIGNALISATION FINESSE

RÉF. 651 – RAL ± 7001 GRIS FINESSE

RÉF. 649 – MOONDANCE FINESSE

RÉF. 911 – RAL ± 7039 GRIS ALUMINIUM FINESSE

RÉF. 627 – RAL ± 7039 GRIS QUARTZ MAT

RÉF. 657 – RAL ± 7012 GRIS BASALTE MAT

RÉF. 628 – RAL ± 7012 GRIS BASALTE FINESSE

RÉF. 678 – RAL ± 7015 GRIS ARDOISE MAT

RÉF. 044 – GRIS TERRE D'OMBRE MAT

RÉF. 347 – BRUN SÉPIA MAT

RÉF. 103 – RAL ± 7016 GRIS ANTHRACITE MAT

RÉF. 048 – RAL ± 7016 GRIS ANTHRACITE FINESSE

RÉF. 023 – RAL ± 7016 GRIS ANTHRACITE FINESSE +

RÉF. 124 – RAL ± 7021 GRIS FONCÉ MAT

RÉF. 043 – RAL ± 9011 NOIR GRAPHITE MAT

BUILDING A SUSTAINABLE HOME

Grâce à des designs et des processus de production innovants, nous offrons les solutions les plus durables en matière de fenêtres, de portes et de profilés bâtiments pour les clients d'aujourd'hui et les générations de demain.

deceuninck

Deceuninck SAS · Zone Industrielle · Impasse des Bleuets · FR-80700 Roye
T +33 322 876 666 · deceuninck.sa@deceuninck.com · www.deceuninck.fr

VOTRE DISTRIBUTEUR

Deceuninck s'appuie sur un cercle de distributeurs professionnels de proximité pour répondre à vos besoins d'aménagement et de rénovation de votre habitation.

CACHET DISTRIBUTEUR

F-83505 - 01/2025 - Le contenu du présent document, la reproduction des photos et les détails techniques restent la propriété exclusive de Deceuninck sa, tous droits réservés. Toute reproduction, totale ou partielle, est interdite sans autorisation explicite. Les conditions de vente s'appliquent et sont disponibles sur simple demande. Crédit photos : ©Millo MORAVSKI, Menuiserie Couturier, Deceuninck, Fotolia. Photos et couleurs non contractuelles.